ФКЦИ 5223.04.001

Ra 0,8 (∇)

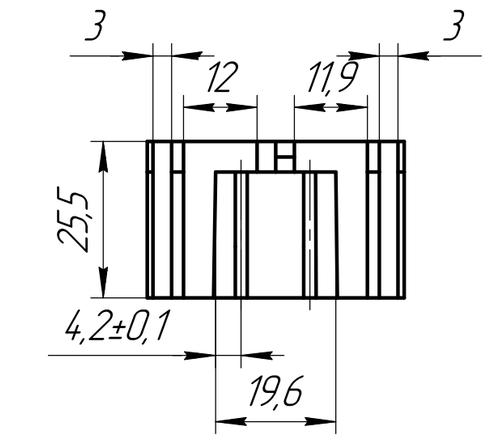

А

Б

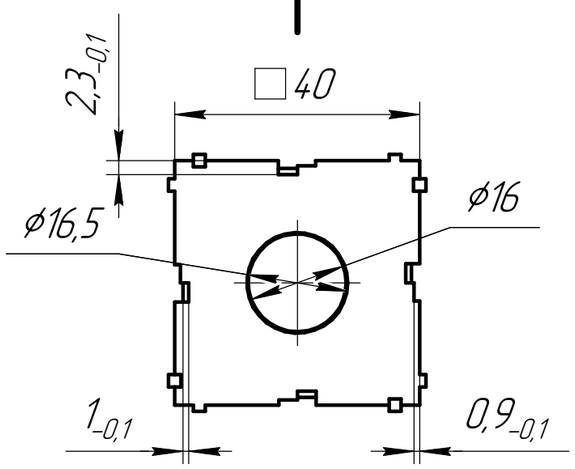

Б

Б–Б (2:1)

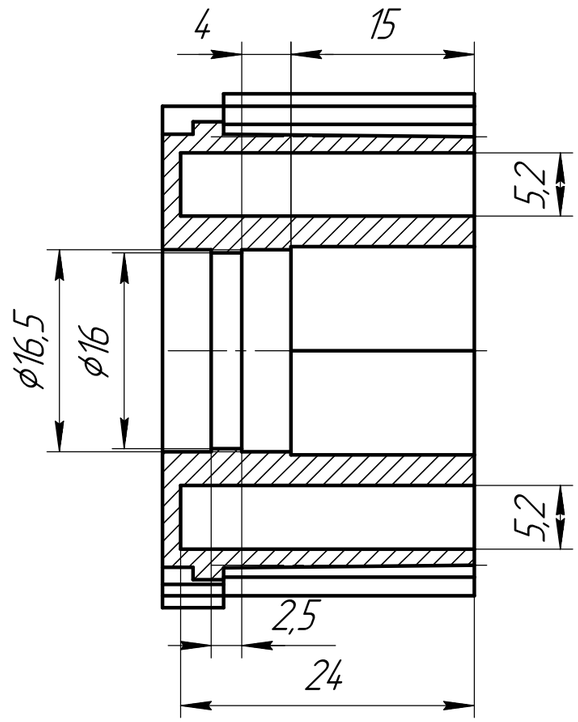

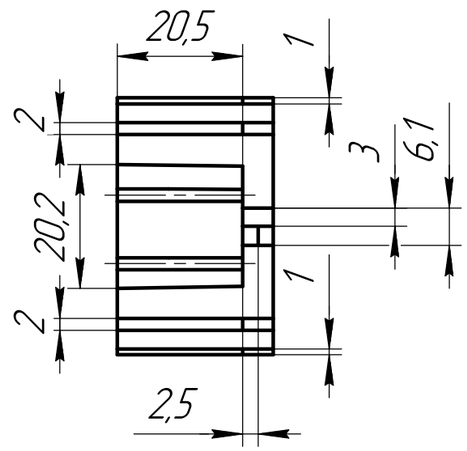

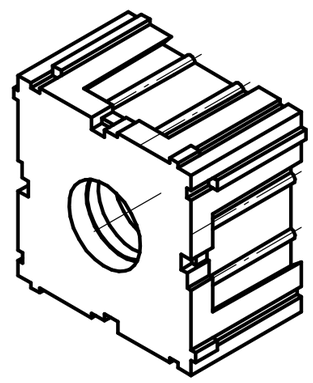

А (2:1)

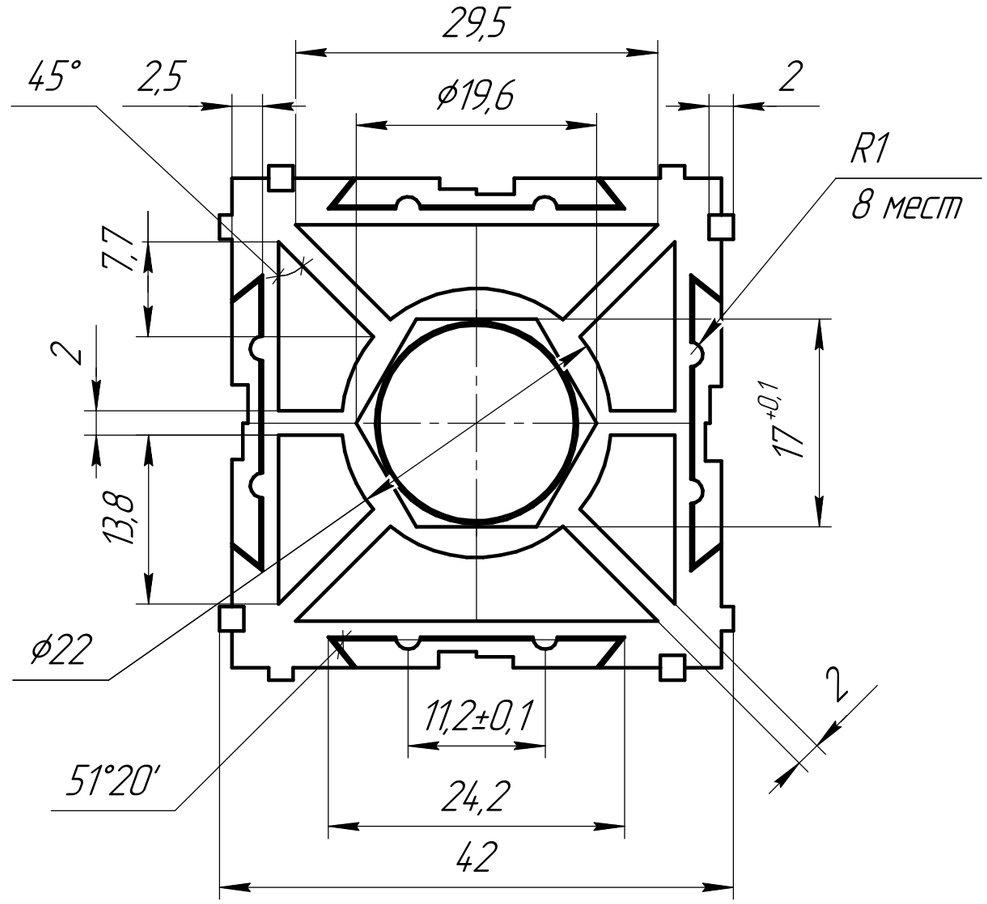

1. Общие допуски по ГОСТ 30893.1–m; H12; h12.
2. Цвет – черный. Для получения цвета использовать суперконцентрат черный СКГП–9010Н ТУ 2243–001–18884034–03 (0,15 кг суперконцентрата на 1 кг гроднамида).
3. Литейные радиусы – 0,1мм max.

Изм.	Лист	№ докум.	Подп.	Дата	ФКЦИ 5223.04.001		
Разраб.		Коржцева			Колодка	Лит.	Масса: 0,022 / Масштаб: 1:1
Пров.		Жолудев				Лист	Листов 1
Т.контр.		Шарандо			Гроднамид ПА6–ЛТ–СВ30П ТУ РБ 500048054.020–2001	Индустрия колец	
Н.контр.		Миночкина					
Утв.		Жолудев					

Перв. примен. | Справ. № | Подп. и дата | Инв. № дубл. | Взам. инв. № | Подп. и дата | Инв. № подл.

Копировал | Формат А3